CIRCUITOS DEPORTIVOS
ESCALERA BRAQUIACIÓN FIJA
Ref. - 874

Zona de movimiento

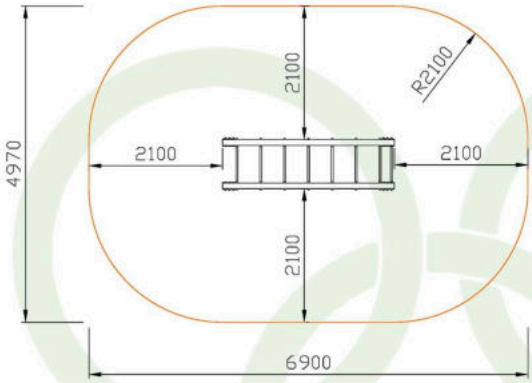

EN 16630:2015

Alto	Ancho	Largo
2300	**770**	**2700**

CARACTERÍSTICAS

Estructura fabricada en poste de 90 x 90 mm de madera de Pino Flandes tratada en autoclave para clase de riesgo tipo IV siguiendo el proceso vacío-presión-vacío, que garantiza su durabilidad frente a la pudrición en contacto con el suelo y con fuentes de humedad según EN/335.2.92, posteriormente pintada con lasur (protector para exteriores), Tornillería cincada o de acero inoxidable, fabricada según normas DIN correspondientes. Barras horizontales en acero inoxidable AISI 430.
Anclaje: empotrar o atornillar al suelo (A elegir por el cliente).
ALTURA DE CAIDA LIBRE: 1,30 m

INSTALACIÓN AL SUELO

INSTALACIÓN EN SUELO DE TIERRA

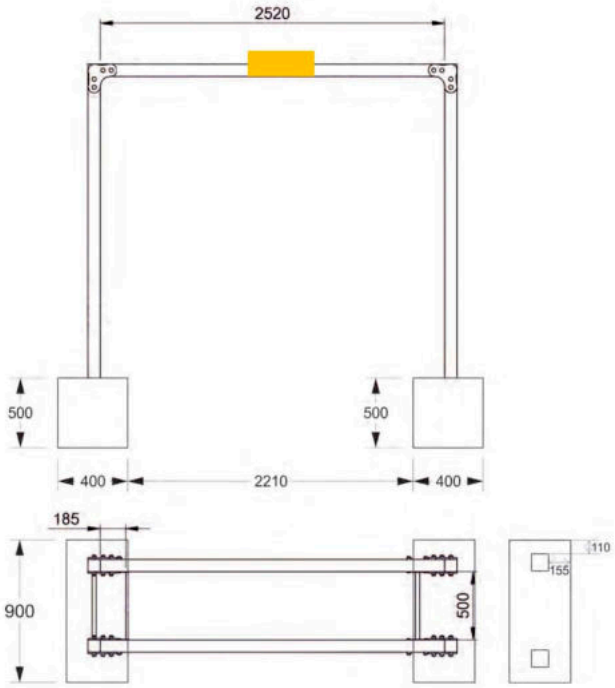

Se deberá rellenar la zona de movimiento con un material amortiguador de impactos conforme a la norma EN 16630:2015

INSTALACIÓN EN SUELO DE HORMIGÓN

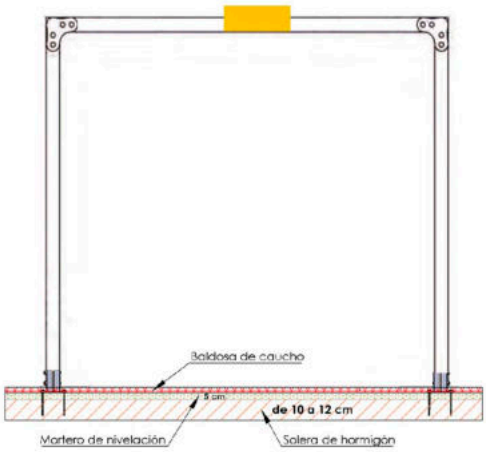

Se deberá instalar el equipo sobre una superficie de áridos (arena, gravilla, etc.) o sobre un suelo amortiguador de impactos (baldosas de caucho), siendo este último el más aconsejable. Su espesor irá en función de la altura de caída libre del equipo

LA CIMENTACIÓN DEBE REALIZARSE DE FORMA QUE NO PRESENTE RIESGOS DE IMPACTOS O TROPIEZOS

DENTRO DEL ÁREA DE SEGURIDAD NO PUEDE HABER OBSTÁCULOS (FAROLAS, BANCOS, BORDILLOS, ÁRBOLES, ETC.)

DESCRIPCIÓN TÉCNICA

Estructura principal constituida de palos cuadrados de 90 mm de lado en madera de Pino Flandes con tratamiento autoclave para clase de riesgo tipo IV y lasures para exteriores.
Escuadras de HPL de 10 mm de grosor, resistente al vandalismo y a los rayos ultravioletas del sol.
Barras de acero inoxidable AISI 304 de 25 mm de diámetro.
Tornillería autoblocante cincada (DIN-603 y DIN-571) y protegida con tapones para evitar lesiones.

GARANTÍA: 10 años, ante cualquier defecto de fabricación del conjunto o piezas.*
** Solo con contratación de Servicio de Mantenimiento.*

El personal encargado de la instalación y mantenimiento deberá respetar las recomendaciones del Manual de Montaje y del Manual de Mantenimiento respectivamente. Los manuales del equipo se pueden descargar de nuestra página web: www.agasasl.com